POWERWORKS 2100213

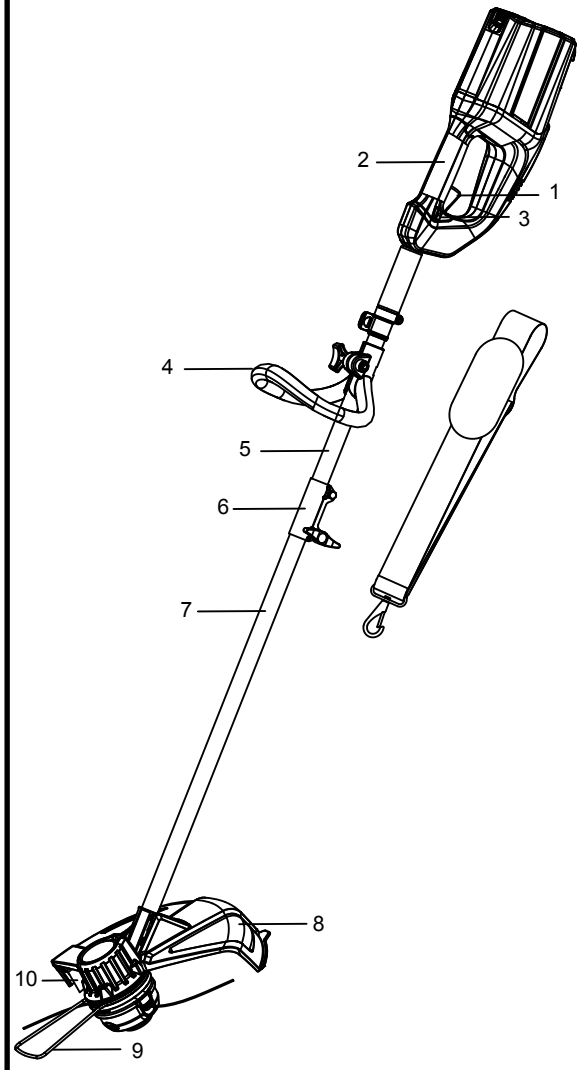

Fig. 1

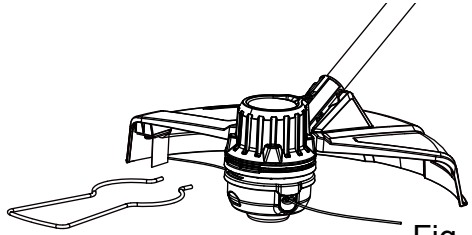
Fig. 2

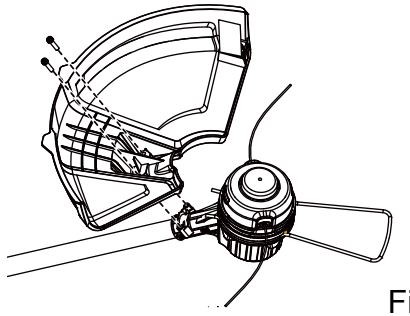
Fig. 3

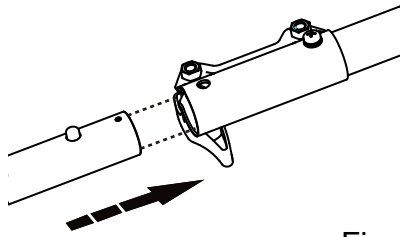
Fig. 4

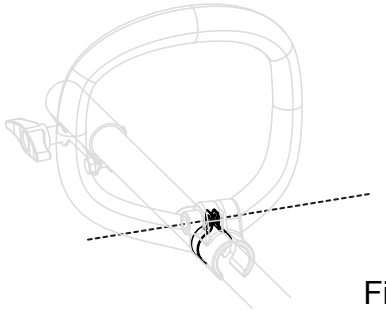
Fig. 5

Fig. 7

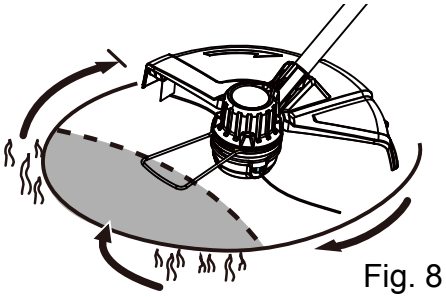
Fig. 8

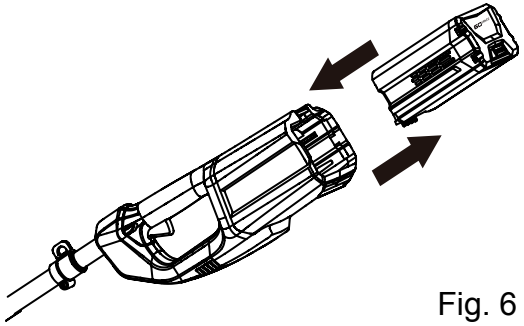
Fig. 6

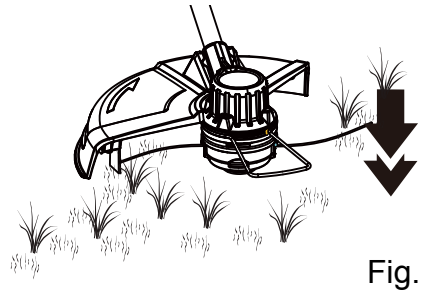
Fig. 9

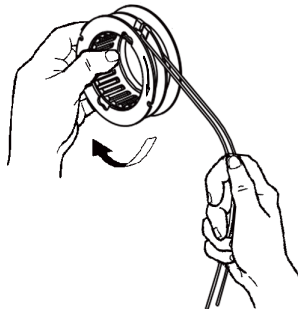

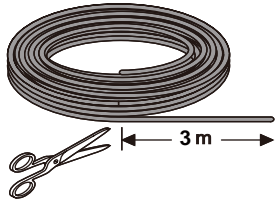

Fig. 11

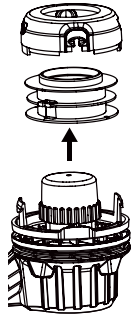
Fig. 10